Manuale di Istruzioni

Importanti istruzioni di sicurezza:

Quando si utilizza un apparecchio elettrico, sono necessarie precauzioni di base che devono essere osservate come segue: leggere tutte le istruzioni prima di utilizzare questa macchina da cucire. Le note sulla sicurezza per le macchine per cucire domestiche sono conformi alla norma IEC/EN 60335-2-288.

PERICOLO– Per ridurre il rischio di folgorazione:

1. Non lasciare mai la macchina da cucire collegata alla presa. Scollegare sempre questa macchina da cucire subito dopo l'uso e prima della pulizia.
2. Evitare di mettere l'apparecchio o il cavo di alimentazione delle prese elettriche in acqua o liquidi per evitare il rischio di scosse elettriche.

AVVERTENZA- per ridurre il rischio di ustioni, incendi, scosse elettriche o lesioni alle persone:

1. Le persone (compresi i bambini) non possono utilizzare questa macchina da cucire a causa di ridotte capacità fisiche, sensoriali o mentali o mancanza di esperienza e conoscenza. E solo se il responsabile della loro sicurezza ha insegnato loro la supervisione o le istruzioni su come utilizzare questa macchina da cucire.
2. Fare attenzione che i bambini non si avvicinino alla macchina da cucire e non ci giochino.
3. Utilizzare questa macchina da cucire solo per l'essenziale, come descritto in questo manuale.
4. L'utente deve prestare attenzione quando sposta l'ago quando utilizza la macchina per cucire e non deviare dal punto di cucitura.
5. È necessario rimuovere il dispositivo dalla spina principale al termine dei lavori, durante i lavori di manutenzione o durante la sostituzione di parti meccaniche o accessori.
6. Il meccanico esperto è responsabile della regolazione della tensione della cinghia dell'attuatore.
7. L'avviamento dell'auto avviene in base ai segni sulla targa.
8. Evitare di posizionare oggetti nelle aperture della macchina per cucire.
9. Non utilizzare una macchina da cucire se si verifica una delle seguenti condizioni:
   a. Incidenza di un danno visibile
   b. Perturbazione della sua funzione
   c. Esistenza di umidità
   d. Dove sono presenti aerosol o prodotti spray di ossigeno Gestito.
   e. All'aperto.
10. Non utilizzare mai il cavo della spina della macchina da cucire se è danneggiato o non funziona correttamente o se è caduto in acqua. Per la riparazione e la regolazione elettrica o meccanica della macchina per cucire, restituirla immediatamente al rivenditore o centro di assistenza autorizzato più vicino.
11. Per scollegare la macchina per cucire, portare l'interruttore di accensione/spegnimento in posizione di spegnimento ("O"), quindi scollegarla.
12. Non staccare il cavo di alimentazione tirando il cavo. Per scollegare la spina, afferrare la spina, non il filo.
13. Assicurarsi che la macchina per cucire sia spenta prima di effettuare qualsiasi regolazione all'area dell'ago, come l'infilatura dell'ago, la sostituzione dell'ago, la rotazione o la sostituzione della base e della pressa della lampada, e prima di effettuare qualsiasi riparazione.
14. Non ci assumiamo alcuna responsabilità per danni causati da un uso improprio di questo dispositivo da parte di coloro che lo utilizzano per scopi diversi da quelli previsti.
15. Per evitare il rischio di scosse elettriche, non aprire il dispositivo, non ci sono parti all'interno del dispositivo che l'utente possa riparare. La riparazione delle parti di questo dispositivo è responsabilità esclusiva del nostro personale di assistenza qualificato.
16. Utilizzare solo le parti principali della macchina per cucire.
17. Non avvicinare le dita alle parti mobili. Fai attenzione quando usi un ago per macchina da cucire.
18. Non utilizzare aghi piegati.
19. Non tirare il tessuto durante la cucitura poiché l'ago potrebbe deviare e rompersi.
20. Non cucire mai su una placca ago danneggiata poiché si romperà l'ago.
21. Il design di questa macchina da cucire si basa su un'alimentazione con una tensione nominale del 10% e una frequenza nominale del 4%.
22. La sostituzione di spine o cavi di alimentazione danneggiati deve essere eseguita solo dal produttore o dal suo agente di servizio o da una persona qualificata.
23. È necessario prestare attenzione ai seguenti fattori per prevenire lesioni:
    a. Scollegare la pedaliera quando si lascia il dispositivo inutilizzato.
    b. Scollegare il controller del dispositivo prima di eseguire qualsiasi operazione di manutenzione.
24. La potenza massima della lampada a LED è di 3 watt, in caso di danneggiamento della lampada a LED, non utilizzare una macchina da cucire e inviarla a un produttore o rappresentante dell'assistenza per la riparazione o la sostituzione.
25. 25. Questa macchina da cucire utilizza il modello a pedale di controllo HKT72C o FL3902.

Ambiente di stoccaggio della macchina da cucire:

Ambiente consigliato:

- Temperatura ambiente da 20 a 30 gradi Celsius
- Umidità dal 20 all'80%
- Temperatura di stoccaggio da -25°C a +60°C

Questa macchina da cucire è un dispositivo meccanico elettronico di alta qualità progettato per l'uso domestico. E dovrebbe essere lontano da ambienti che includono: polvere, umidità elevata, luce solare diretta, elettricità statica, corpo che genera calore, sostanze chimiche o liquidi corrosivi. Posizionare il dispositivo su una superficie libera, stabile e uniforme per la ventilazione.
Questa macchina da cucire è soppressa e resistente alle interferenze, ma non utilizzare mai questa macchina accanto a dispositivi elettronici come radio, televisori, personal computer, trasmettitori, ecc.

Cura della macchina da cucire:

Per evitare danni alla macchina per cucire, evitare che colpisca o cada.

pulizia:

Custodia: utilizzare un panno asciutto, pulito, morbido e privo di lanugine per pulire la custodia.
In caso di sporco ostinato sulla macchina per cucire, utilizzare un panno morbido contenente alcol.

Nota!

Non utilizzare insetticidi o sostanze chimiche come benzene (benzina) o sostanze chimiche sottili per pulire la camera.
Accendere il dispositivo almeno 2 minuti prima dell'uso.
Questi dispositivi sono contrassegnati da un marchio di riciclaggio.

Non smaltire questo prodotto come rifiuto urbano indifferenziato.
La raccolta separata di questi rifiuti è necessaria per un trattamento speciale. In caso di dubbio, contattare il rivenditore per assistenza (solo UE)

SEVE QUESTE ISTRUZIONI

Congratulazioni

Ora sei il proprietario della nuova macchina da cucire Gritzner Varimatic 935 e puoi goderti la precisione e l'alta qualità di cucire su una varietà di tessuti, dai jeans multistrato alle sete delicate.

Lavorare con questa macchina da cucire è molto semplice e ti rende facile mentre lavori.

Lo studio di tutti gli elementi di protezione importanti e le istruzioni per l'uso e la cura in questo libro è essenziale per la tua sicurezza e per il pieno godimento dei vantaggi e della facilità di utilizzo della macchina per cucire.

Ti consigliamo di leggere questo libretto di istruzioni prima di utilizzare la macchina per cucire, perché questo ti renderà consapevole dei numerosi vantaggi e caratteristiche di questa macchina.

Contenuti:

Componenti della tua macchina da cucire 4
Accessori 5
Separare e installare la tabella dei plug-in rimovibile 6
Collegamento della macchina alla presa di corrente. 7
Sollevatore barra pressore 8
Piatto da rammendo 8
Sollevamento e regolazione del piedino premistoffa 9
Inserimento della guida laterale 9
Avvolgimento della bobina 10
Inserimento della bobina nella navetta. 11
Inserimento e sostituzione dell'ago 12
Infilatura del filo superiore 13
Infila ago automatico. 14
Doppio sistema di trasporto/DFT di alimentazione 15
Tensione del filo. 16
Alzare il filo della bobina 17
Cucitura a rovescio 18
Passaggi per completare il lavoro e rimuovere il tessuto 18
taglio del filo 18
tabella guida per selezionare ago e tessuto e filo 19
Tabella di selezione dell'ago e del tessuto 20
Come scegliere il tuo modello 21
Punto dritto 22
Punto zigzag 23
Punto triplo 24
Punto a nido d'ape 25
Punto orlo invisibile. 26
Cucitura dei bottoni 27
Cucitura delle asole 28
Cucire sulla cerniera 29
Cucitura con il piedino a martello 30
Punto a zigzag in 3 passaggi 31
Rammendo 32
Punti decorativi 33
Punto di cucitura 34
Ago doppio 35
Monogrammazione e ricamo con telaio da ricamo 36
Manutenzione 38
Guida per la risoluzione dei problemi 39

Componenti della tua macchina da cucire:

1. Selettore della tensione dell'ago
2. Leva di avvolgimento
3. Filo avvolgitore spolina cpl.
4. Piastra frontale
5. Tagliafilo
6. Infila ago
7. Piedino premistoffa
8. Placca ago
9. Tavolo da cucito e scatola degli accessori
10. Leva per la cucitura inversa
11. Visualizzazione del punto
12. Fermo dell'avvolgitore della bobina
13. Mandrino avvolgitore della bobina
14. Quadrante della lunghezza del punto
15. Quadrante larghezza punto

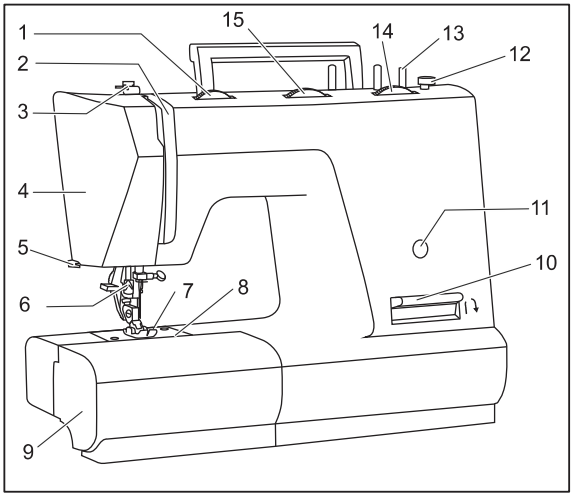

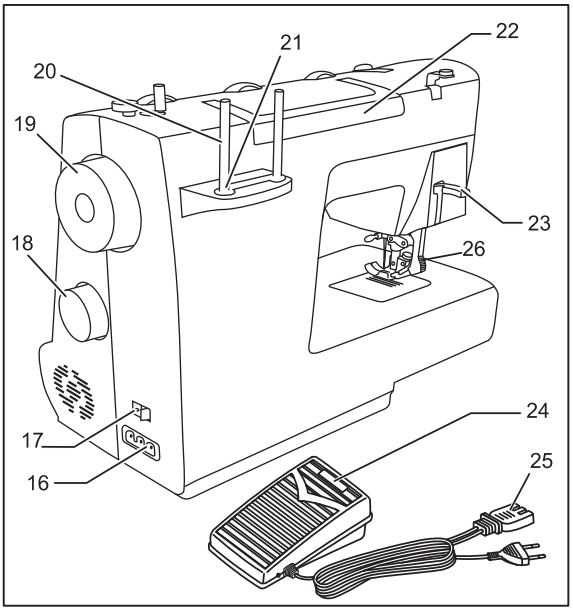

16. Presa di corrente principale
17. Interruttore di alimentazione principale
18. Pagina di selezione del modello
19. Volantino
20. Portarocchetto
21. Tappo portarocchetto (portarocchetto)
22. Maniglia
23. Alzapiedino
24. Comando a pedale
25. Presa
26. Sistema DFT (Trasportatore a doppia alimentazione)

Gli accessori:

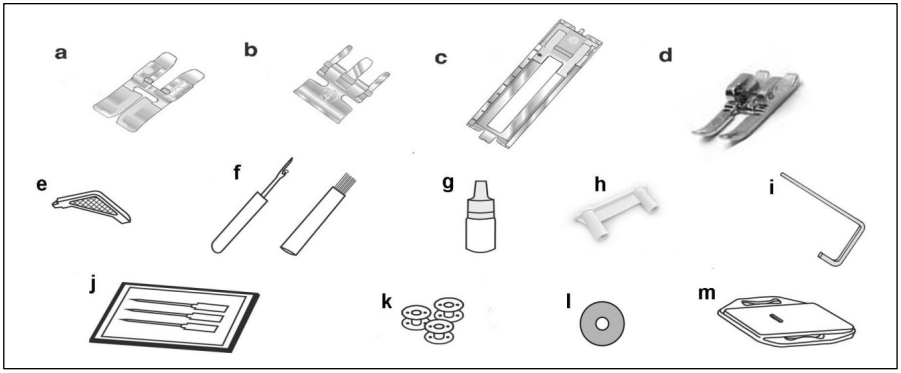

Questa macchina da cucire viene fornita al cliente con i seguenti accessori:

a. Piedino di cucitura standard
b. Piedino per cerniera
c. Piedino per asole
d. Piedino per applicazioni
e. Cacciavite a L
f. Taglia asole/spazzola
g. Bottiglia d'olio
h. Tappo portarocchetto (Portarocchetto)
i. Guida ai bordi
j. Confezione ago
k. Bobina(3x)
l: Feltro portarocchetto
m. Piatto da rammendo

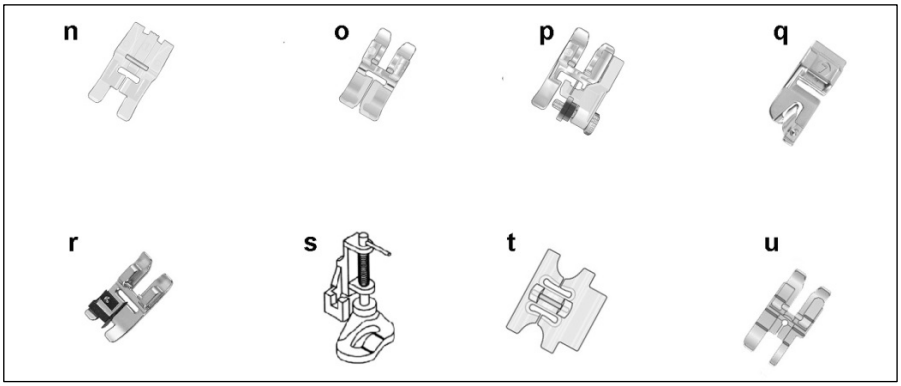

n. Piedino per visione chiara
o. Piedino per punti fantasia per sistema D.F.T
p. Piedino per punto invisibile per sistema D.F.T
q. Piedino per orlo piatto
r. Piedino a bordo stretto per sistema D.F.T
s. Piedino da rammendo per il sistema D.F.T
t. Piedino per nervature con guida punto decorativo
u. Piedino per trapuntatura da ¼ di pollice per sistema D.F.T

Rimuovere e installare la tabella dei plug-in rimovibili:

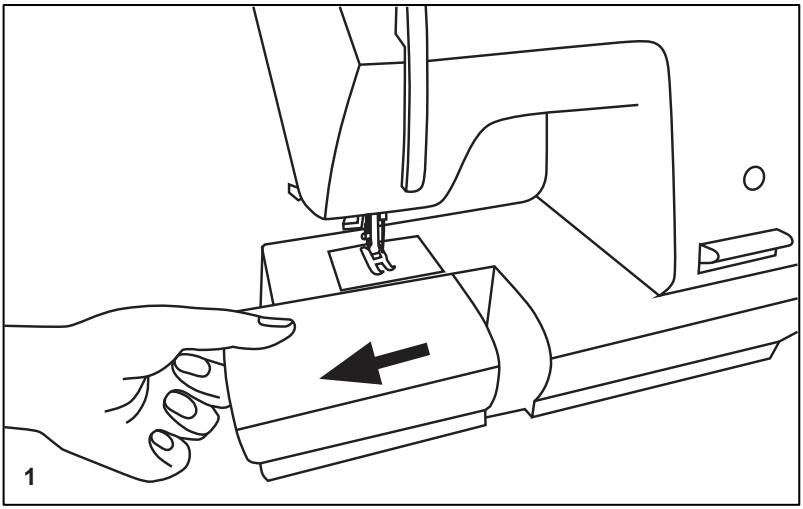

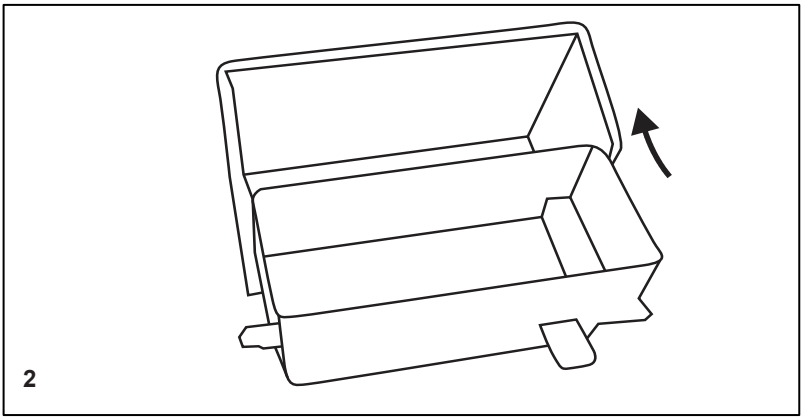

Nella prima parte, tieni a mano il tavolo staccabile e trascina nella direzione della freccia. (1)

Per collegare il tavolo staccabile, tenerlo orizzontalmente e spingerlo nella direzione opposta alla freccia. (1)

L'interno del tavolo da cucito è adatto per essere utilizzato come scatola degli accessori e per aprirlo sollevarlo al punto di infiammabilità. (2).

Collegamento del dispositivo alla presa di corrente:

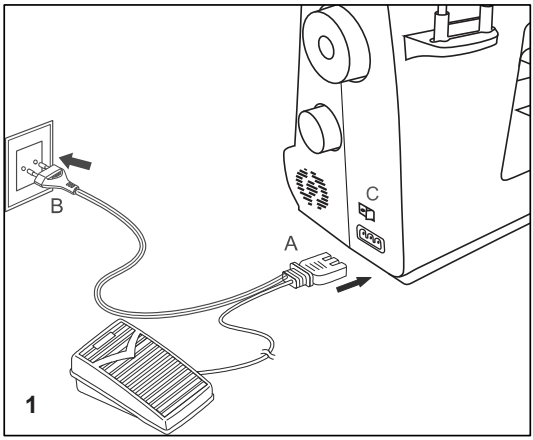

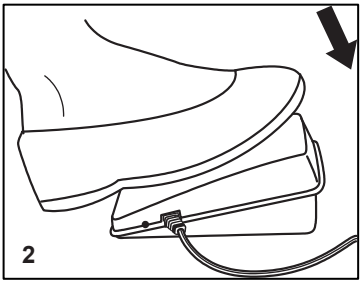

Co llegare il dispositivo all'alimentazione in base all'immagine sopra riportata. (1)

Attenzione:
Scollegare l'apparecchio solo se l'apparecchio è spento.

Comando a pedale:
Collegare la spina del comando a pedale alla presa (A) della macchina per cucire e alla presa a muro. È possibile regolare la velocità di cucitura premendo il piedino di comando. Verificare che il tipo di comando a pedale sia appropriato.

Attenzione:
- Per questa macchina da cucire deve essere utilizzato il comando a pedale HKT72C o FL3902.
- Se la spina non è collegata alla rete elettrica, farsi aiutare da un elettricista specializzato.

Luci da cucito:
Una lampada a LED a basso consumo e di lunga durata è collegata alla tua macchina da cucire.

Nota:
Non sostituire mai la lampadina a LED da soli. In questo caso, spegnere la macchina per cucire e inviarla al rivenditore o centro di assistenza più vicino per una rapida riparazione e sostituzione della lampada.

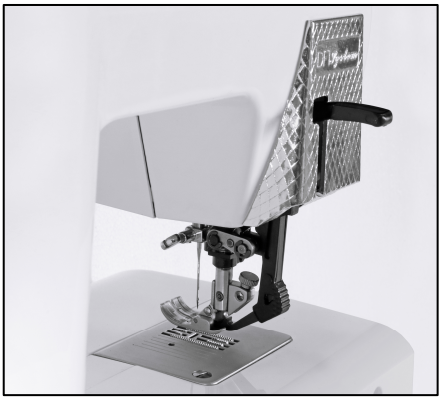

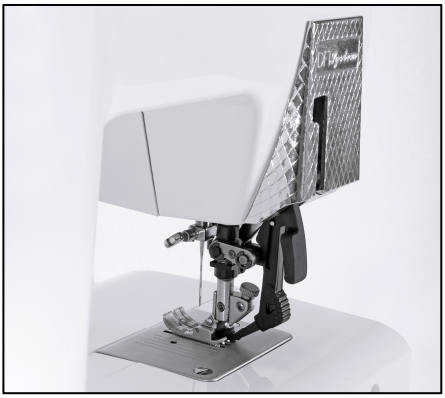

Sollevatore barra pressore:

Un sollevamento del piede di compressione è uno strumento per alzare e abbassare un piede di compressione. La gamba della pressa può essere sollevata nella seconda fase per cucire facilmente multistrati o tessuti spessi.

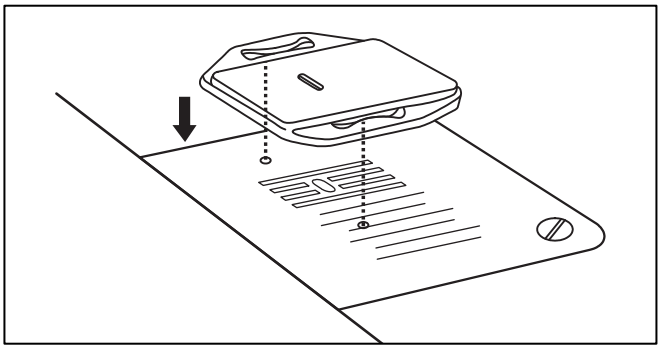

Piastra da rammendo:

la piastra da rammendo viene utilizzata per determinati tipi di lavoro (ad esempio ricamo o ricamo a mano libera).

Nota:
Per la cucitura normale, togliere la piastra per rammendo.

prestare attenzione che la chiave maestra deve essere spenta ("O") prima di cambiare la base e avviarla.

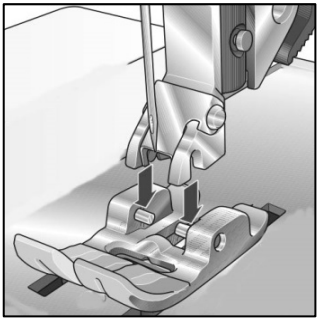

Rimuovendo il piedino premistoffa:

Inserire l'ago nel punto più alto. Premere contemporaneamente il piedino per flessioni verso l'alto nella parte anteriore e verso il basso nella parte posteriore per staccarlo dal supporto del piedino.

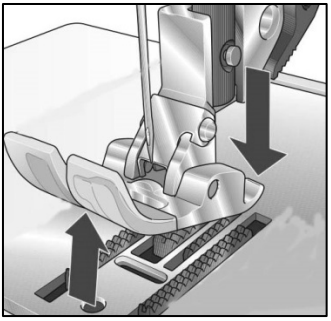

Regolazione del piedino di pressione:

Posizionare il piedino di pressione sotto il supporto di pressione del piedino per innestare i perni del piedino nel piedino di bloccaggio abbassando l'alzapiedino di pressione.
Controllo: assicurarsi che il piedino di pressione sia completamente collegato alla sua base sollevando il sollevatore del piedino di pressione.

Importante:
Una volta che il piede è in posizione, sposta la barra di stampa su/giù per assicurarti che sia nella posizione corretta.

Gentile Cliente:
I mancato utilizzo di basi standard può causare danni come la rottura dell'ago o altri danni e si consiglia di utilizzare basi standard e appropriate per prevenire tali danni.È possibile ottenere la base di cucitura standard solo da rivenditori autorizzati.

Installazione guida laterale:

Premere la guida laterale "N" dal foro "A" e fissarla con la vite "B" in posizione. Questa guida è personalizzabile per diverse applicazioni fino al margine di cucitura desiderato. Con la guida laterale attaccata, puoi facilmente cucire linee di cucitura parallele o cuciture parallele al bordo. La guida segue un bordo (Figura Q) o corre lungo la linea di punti precedente quando si creano linee di punti parallele. E rende la cucitura più regolare e precisa.

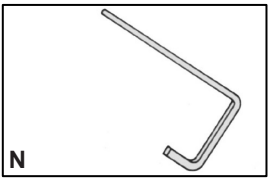

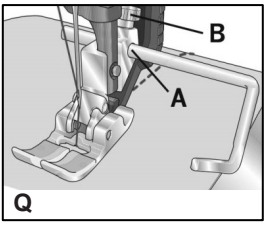

Avvolgimento della bobina:

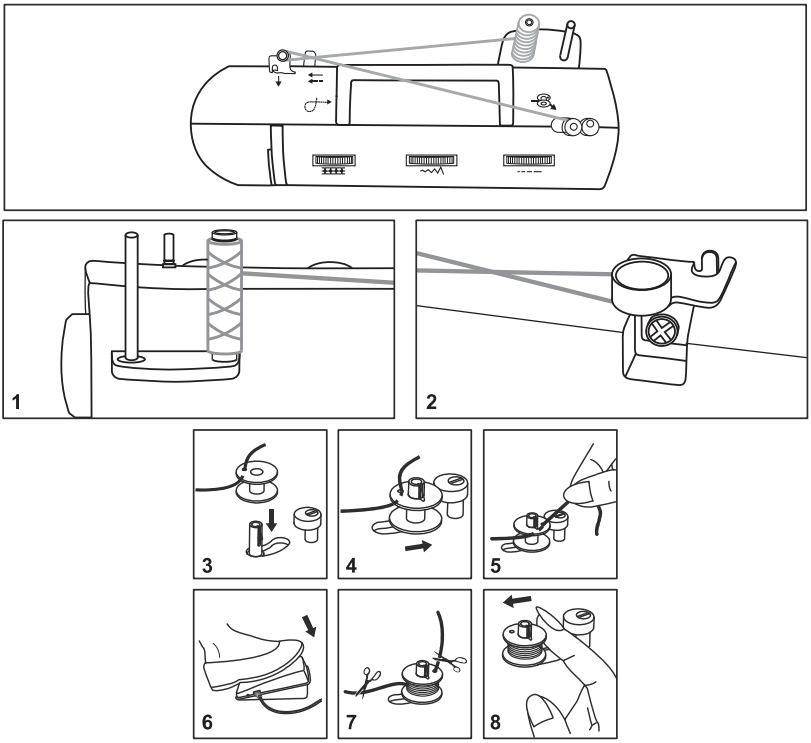

- Mettere il filo sul portarocchetto e premere saldamente il portarocchetto sul portarocchetto. (1)
- Avvolgere il filo avvolgendolo in senso orario attorno ai dischi del rocchetto della bobina (2).
- Infilare la bobina come nell'immagine illustrata e posizionarla sull'alberino dell'avvolgibobina. (3)
- Spingere la bobina verso destra. (4)
- Tenere ferma l'estremità del filo. (5)
- Premere il comando a pedale. l'operazione di avvolgimento si interrompe automaticamente al riempimento della bobina. (6)
- Taglia il filo. (7)
- Premendo verso sinistra il rocchetto della bobina, sarà possibile rimuovere l'intero tubo. (8)

per favore presta attenzione:
Posizionando la bobina della bobina nella posizione della bobina, la macchina non è in grado di cucire e il carrello non ruota. premere il perno della bobina del tubo verso sinistra (posizione di cucitura) per iniziare a cucire.

Mettendo la bobina nella navetta:

premere l'interruttore principale “O” prima di inserire o rimuovere la bobina.

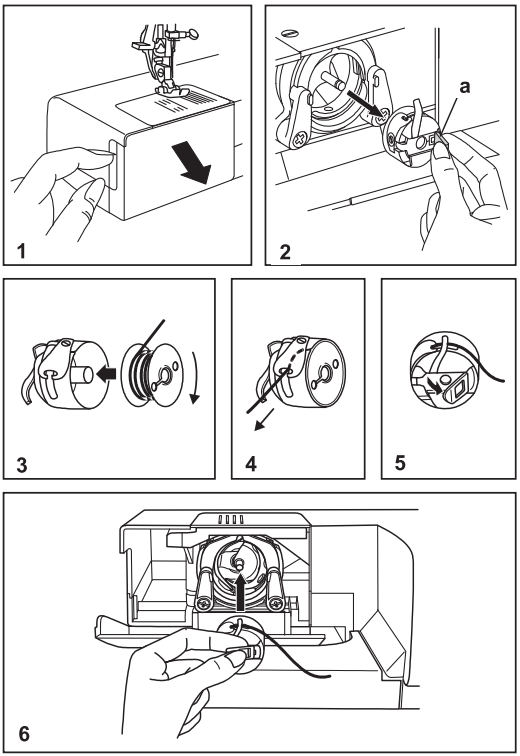

Sollevare completamente l'ago quando si inserisce o si rimuove la bobina.

- Tenere il coperchio del gancio e aprirlo in avanti. (1)
- Tirare la linguetta della scatola del tubo (a) e rimuovere il vano spolina . (2)
- Tieni la custodia del boobin con una mano.
- Assicurati che il filo si muova in senso orario inserendo la bobina. (3)
- Tirare il filo dalla fessura e sotto il dito. (4)
- Tenere la custodia della spolina con un lucchetto a cerniera. (5)
- Mettilo all'interno della navetta. (6)

Controllo:

Tirare velocemente il filo della bobina. La custodia della bobina deve essere sulla navetta.

Mettendo e sostituire l'ago::

è necessario spegnere l'interruttore principale "O" prima di inserire e cambiare l'ago.

Assicurati di sostituire l'ago se ci sono sintomi problematici come usura. Chiedi sempre al venditore aghi di buona qualità disponibili sul mercato.

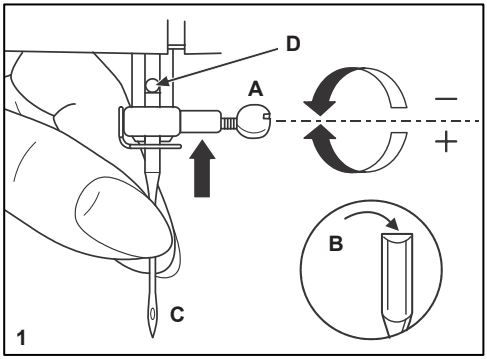

Metodo di rimozione dell'ago: Premere il piedino ago verso il basso e spostare l'ago nel punto più alto. Ora aprire la vite dell'ago (A) e tirare l'ago (C) verso il basso.

Come inserire l'ago: Inserire la parte piatta dello stelo dell'ago (B) all'indietro. Premere il piede sulla pressa a pedale e inserire l'ago e spingerlo verso l'alto fino in fondo. Stringere l'ago tenendolo. Infine, accertarsi che l'ago sia posizionato. (2)Il problema può verificarsi nei seguenti casi:

A. Aghi piegati
B. Punti danno
C. Ago smussato

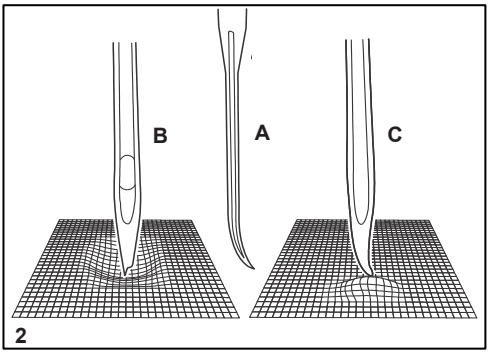

Passaggi per controllare un buon ago:

Metti il lato piatto dell'ago su qualcosa di piatto (piastra ago, vetro, ecc.) Posizionare l'ago e la superficie liscia a una distanza costante. Evitare di usare aghi piegati o storti.

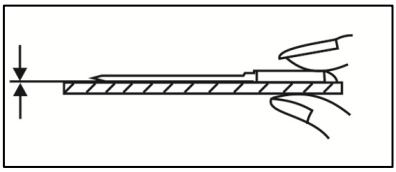

Prestare attenzione:
Le punte dell'ago spinate o smussate devono essere controllate regolarmente.

Infilare il filo superiore:

Disattivare la chiave principale "O" prima di infilare il filo superiore.

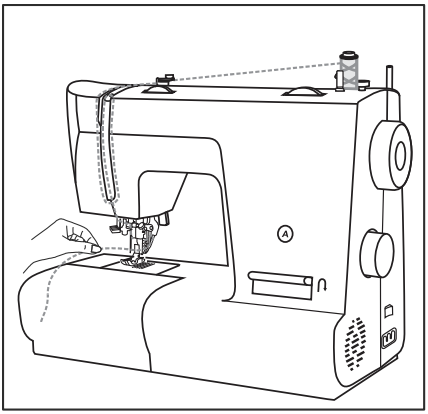

Questa è un'operazione semplice, ma se non viene eseguita correttamente, la cucitura dovrà affrontare molti problemi.

- Alzare l'ago al punto di partenza più alto e anche alzare il piedino per rilasciare i dischi di trazione e iniziare a lavorare. (1)
- Mettere il filo sul portarocchetto e premere saldamente il portarocchetto sul portarocchetto. (2)
- Tirare il filo dal rocchetto e farlo passare attraverso il guidafilo superiore. Tirare il filo verso il basso attraverso la fessura di infilatura destra della tensione del filo, quindi dirigerlo a sinistra e tirarlo su dalla fessura sinistra della tensione del filo (4), durante questo processo è efficace e utile tenere il filo tra la bobina e il guidafilo (3) .
- Tirare con decisione il filo da destra a sinistra attraverso l'occhiello scanalato della leva del tenditore e poi di nuovo verso il basso.(5)

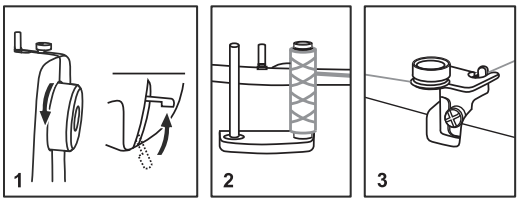

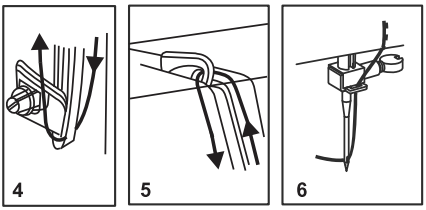

- quindi far passare il filo attraverso la guida pinza ago (6) e poi scendere fino all'ago da infilare da davanti a dietro. Tirare l'ago a circa 10 cm dal filo dietro la cruna dell'ago Taglia la lunghezza extra del filo con un cutter. (7)

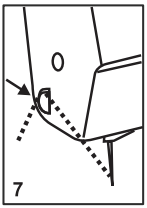

Nota:
- Tirare sempre l'ago dal davanti.
- Per ottenere il miglior risultato, utilizzare sempre fili di alta qualità sul mercato.

Infila ago automatico:

Fare attenzione a spegnere l'interruttore principale "O" prima di infilare l'ago con l'infila ago automatico.

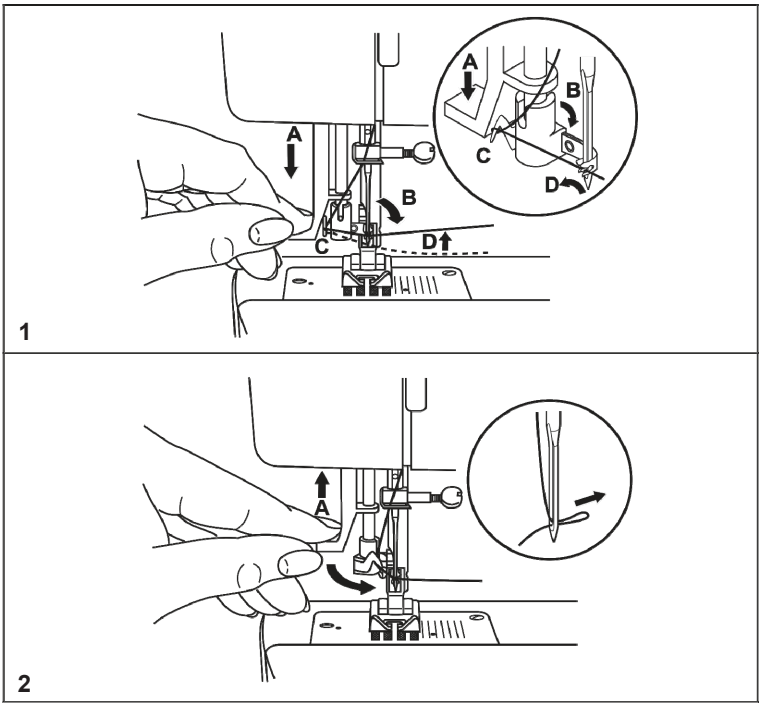

- Posizionare l'ago nella posizione più alta.
- Alzare il piedino premistoffa.
- Premere la leva (A) il più in basso possibile.
- L'infilatrice oscilla automaticamente nella posizione di infilatura (B).
- Tenere il filo attorno al gancio a C a mano.
- Prendere il filo davanti all'ago attorno all'uncinetto (D) dal basso verso l'alto.
- Rilasciare la leva (A).
- Far passare il filo attraverso la cruna dell'ago.

Punte:
- Tutti i modelli non hanno l'agugliatura automatica.
- Il filo dell'ago automatico non può essere utilizzato insieme all'ago gemello.

Sistema di trasmissione a doppia potenza DFT:

Offriamo una soluzione unica per cucire tessuti difficili: Trasmettitore a doppia potenza. Questo sistema ha anche la capacità nelle macchine da cucire industriali di alimentare i materiali contemporaneamente alzandoli e abbassandoli. Il stoffa è accuratamente nutrito. La doppia alimentazione previene il restringimento della cucitura quando si cuciono tessuti leggeri o pesanti come i tessuti di seta. L'azione uniforme di alimentazione nella macchina adatta i tessuti a quadri e rigati.

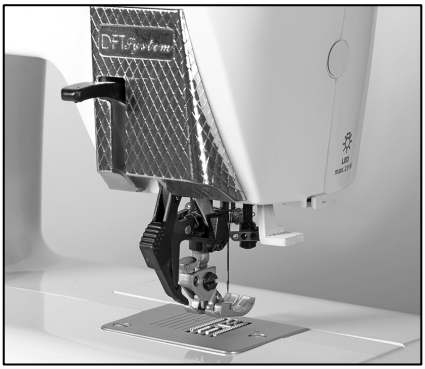

Fidanzamento del trasportatore a doppia alimentazione:

Importante: utilizzare le basi di cucitura ritagliate sul retro per tutti i lavori di cucitura ad alto trasporto. Sollevare il piedino. Quindi spingere il feed verso il basso per attaccarlo in posizione.

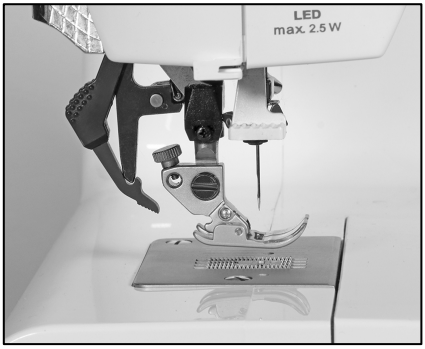

Separazione del trasmettitore a doppia alimentazione:

Tieni le due dita sulla doppia alimentazione nei punti contrassegnati. Spingere leggermente verso il basso il trasporto superiore ed estrarlo all'indietro per spostarlo lentamente verso l'alto.

Tensione del filo:

Tensione del filo dell'ago superiore (Figura 1):

- La regolazione della tensione del filo dell'ago migliora l'aspetto e la durata della cucitura. Per la cucitura generale, i fili devono essere distanziati uniformemente tra due strati di tessuto. Per la cucitura funzionale, l'intervallo di regolazione tipico della ruota è 4-5.
- Ruotando verso l'alto il quadrante sul numero successivo, la tensione del filo aumenta.
- Per ridurre la tensione, abbassare il quadrante.

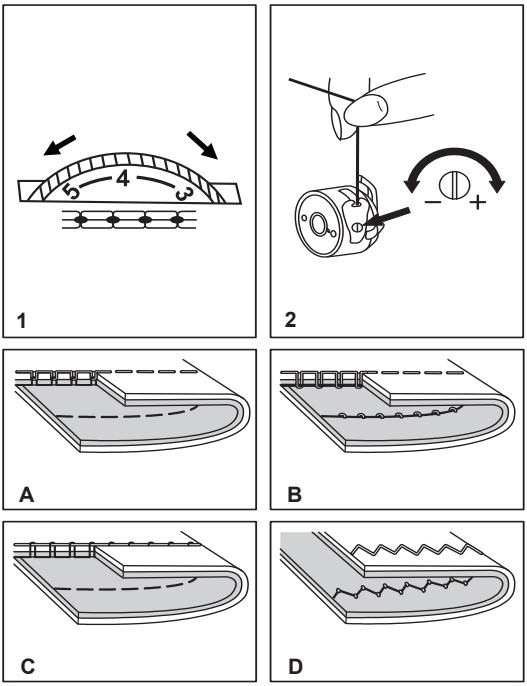

numeri:

A. Tensione del filo normale per cucire a punto diritto.
B. La tensione del filo è troppo lenta per la cucitura a punto diritto. Ruota il quadrante su un numero più alto.
C. La tensione del filo è troppo tesa per la cucitura a punto diritto. Ruota il quadrante sul numero più basso.
D. Tensione del filo normale per l'uso dello zigzag e della cucitura decorativa.

Nota:
Nelle cuciture a zigzag e decorative migliori, la tensione superiore è leggermente inferiore rispetto alla modalità punto dritto, quindi una piccola quantità di filo superiore appare nella parte inferiore del tessuto.

Tensione del filo dell'ago inferiore (Figura 2):

rimuovendo la custodia della spolina e la spolina e tenendola sollevata scuotendola una o due volte, è possibile controllare la tensione del filo della spolina. mentre la tensione del filo è impostata, il filo della bobina si srotola di circa 2.5-5 cm verso il basso.

- In caso di tensione della tensione, provare a ruotare leggermente in senso antiorario la piccola vite sulla custodia della spolina.
- Se la tensione è troppo allentata, eseguire l'operazione inversa e ruotare leggermente in senso orario la piccola vite sulla custodia della spolina.

Nota: Di solito non dovrebbe essere necessario regolare la tensione del filo della bobina.

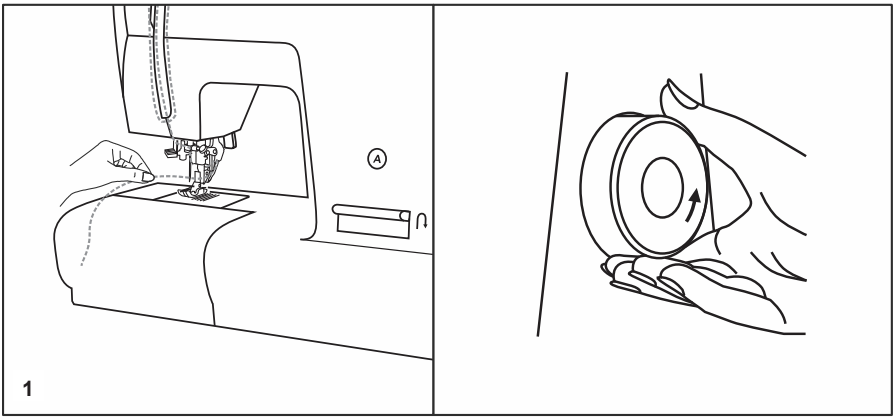

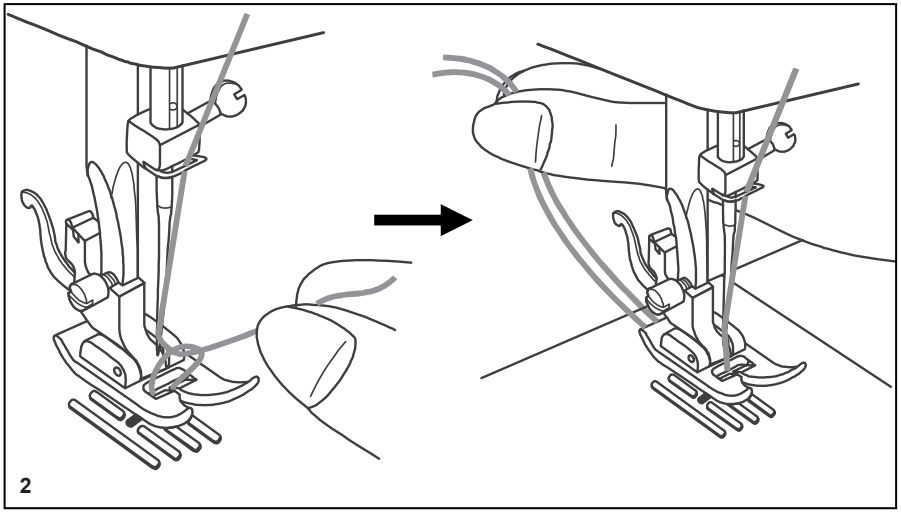

Alzare il filo della bobina:

Tenere il filo superiore con la mano sinistra. ruotare verso di sé il volantino abbassando (in senso antiorario), e successivamente alzando l'ago (1). Tirando il filo superiore, è possibile sollevare il filo della bobina attraverso il foro della placca ago.
Ora premere entrambi i fili quasi sotto il piedino fino a 15 cm (2).

Cucitura inversa:
Premere la leva di cucitura in retromarcia per fissare l'inizio e la fine di una cucitura. (UN).

Cucire alcuni punti di fermatura. Rilasciare la leva e lasciare che la macchina cuce di nuovo in avanti.

Alla fine della cucitura, ripetere di nuovo questo processo. (1).

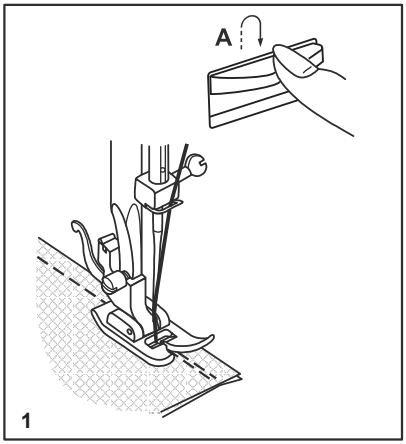

Rimozione del tessuto:
Ruotando il volantino in senso antiorario, posizionare la leva del filo nella posizione più alta.

sollevare il piedino premistoffa per poter rimuovere il lavoro dietro l'ago e il piedino premistoffa. (2)**.**

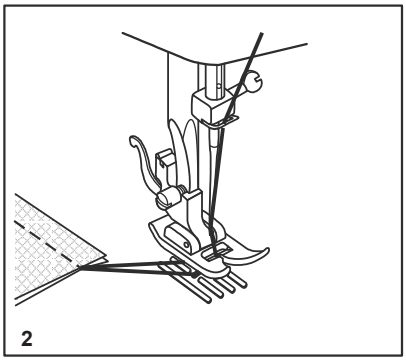

Taglio del filo:
Tirare i fili sotto e dietro il piedino premistoffa usando entrambe le mani e guidarli verso il lato del frontalino e nella fessura (B).

Tirare i fili verso il basso per poterli tagliare. (3).

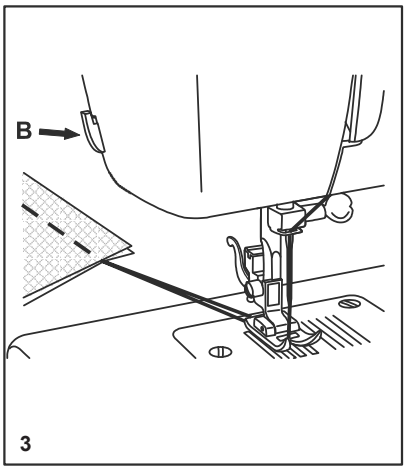

Tabella guida per la scelta dell'ago e del tessuto e del filo:

Dimensioni dell'ago	Tessuto	Filato
65-75(9-11)	Tessuti leggeri: cotoni sottili, voilà, Tessuto di lana, Tessuto di seta, mussola, Liana , tessuto intrecciato, maglie di cotone, tessuto tricot, Maglia, crepe , tessuto in poliestere intrecciato, tessuti per camicie e camicette.	Filo leggero in cotone, nylon o poliestere.
80(120)	Tessuti di peso medio: Cotone, raso, tessuto Kettleclote, tessuti per vele, doppia maglia, tessuto di lana leggero.	La taglia media e adatta a questi tessuti e le misure degli aghi sono tra i filati più venduti. Puoi usare filo di poliestere su materiali sintetici e cotone su tessuti naturali e goderti il risultato. Usa sempre lo stesso filo sopra e sotto.
90(14)	Tessuti di peso medio: Tessuto d'anatra di cotone, tessuto di lana, maglieria più pesante, tessuto in spugna, denim.	
100(16)	Tessuti pesanti: tessuto di tela, tessuto di lana, tenda da esterno e tessuti trapuntati, denim, materiale della tappezzeria (da leggero a medio.	
110(18)	Tessuto di lana pesante, tessuti per soprabiti, tessuti per tappezzeria, alcuni pellami e vinili.	Filo resistente, filo per tappeti.

Importante:
Utilizzare un filo più spesso e un ago di dimensioni maggiori per cucire tessuti pesanti.

Tabella per la scelta di ago e stoffa:

un ago	spiegazioni	tipo di tessuto
Hax1 15x1	.Aghi affilati standard La gamma di taglie è variabile da (sottile a grande.65(9) a 110(18)	Tessuti a trama naturale: Lana, cotone, seta, ecc. Qiana. non è adatto per maglie doppie.
15x1/705H	Ago a punta semi-sferica, ago ricurvo. da 65(9) a 110(18)	Tessuti naturali e sintetici, miscele di poliestere. Maglieria-poliesteri, interlock, tricot, maglie singole e doppie. è pratico per utilizzare l'ago da 15x1 per cucire tutti i tessuti.
15x1/705H (SUK)	Ago con testa piena a sfera. da 65 (9) a 110 (18)	Maglione lavorato a maglia, Licra, tessuto per costume da bagno, elastico.
130 PCL	ago di cuoio Da 80 (12) a 110 (18)	Pelle, tessuto vinilico, tappezzeria. (fa un foro più piccolo dell'ago grande standard)

Note importanti:

1. Gli aghi gemelli possono essere utilizzati per scopi funzionali e decorativi.
2. Quando si utilizza l'ago gemello, impostare la schermata della larghezza di cucitura su un valore inferiore a "3".
3. Gli aghi europei includono le taglie 65, 70, 80, ecc. Ma gli aghi americani e giapponesi sono disponibili nelle taglie 9, 11, 12 e.
4. Sostituisci spesso l'ago (quasi dopo qualsiasi altro capo) e/o se noti la prima rottura del filo o punti saltati.

Come scegliere il tuo modello:

Ruotando il tasto di selezione del motivo (d), è possibile selezionare semplicemente il motivo desiderato. in modo che il simbolo o la lettera desiderati appaia sul display del punto (c).

La lunghezza di cucitura viene regolata con la piastra lunghezza punto (b), in base al tessuto selezionato per la cucitura.

ruotando la manopola della larghezza del punto (a), è possibile selezionare la posizione dell'ago da sinistra a destra.

ruotando la manopola di selezione del motivo (d), finché non appare la lettera “A” sul display punti (c), è possibile utilizzarla per il punto diritto,

Per il punto a zigzag, ruotare la manopola di selezione del modello (d), finché non appare la lettera “B” sul display del punto (c).

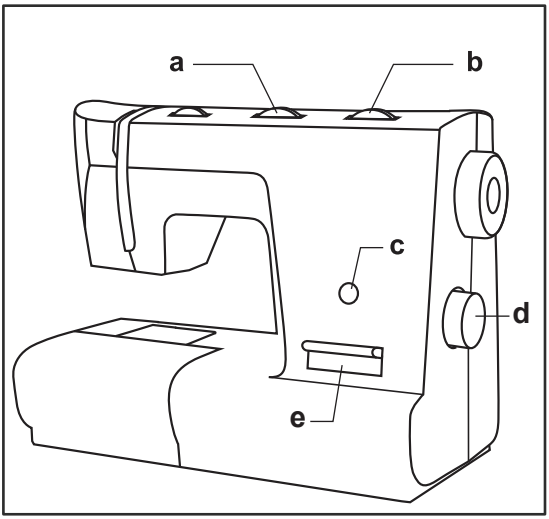

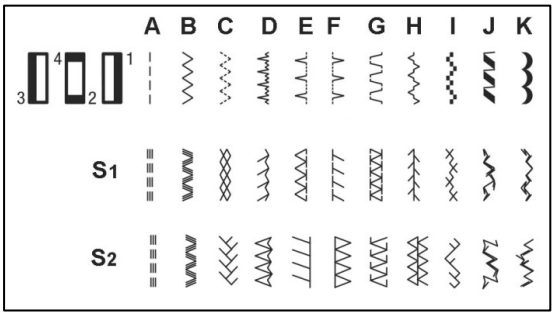

Allo stesso modo è possibile utilizzare altri punti ruotando la manopola di selezione del motivo (d) fino a quando il simbolo o la lettera desiderati non appare sul display dei punti (c).

Regolare la lunghezza e la larghezza del punto come richiesto.

a. Quadrante della larghezza del punto (per il modello a 3 quadranti)
b. Quadrante lunghezza punto S1-S2
c. schermata di cucitura
d. Pagina di selezione del numero di modello
e. Leva di cucitura a rovescio

Cucitura dritta:

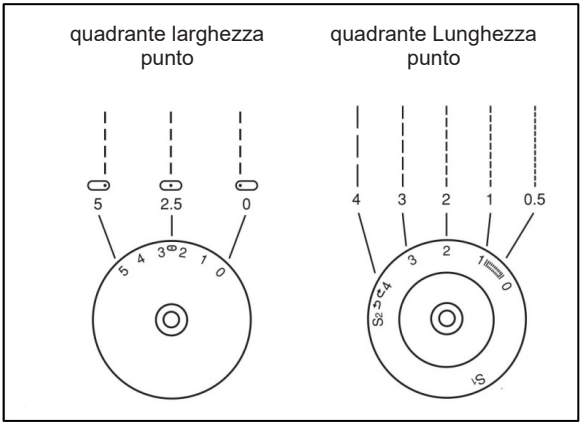

Ruotando la selezione della cucitura sulla lettera "A", lo schermo di cucitura (c) viene regolato per selezionare la cucitura desiderata.
La posizione dell'ago per il punto diritto è determinata anche con il quadrante larghezza punto dove “0” è la posizione a sinistra e “2.5” è al centro e “5” è la posizione a destra.
ruotando la manopola della lunghezza del punto verso "0", la lunghezza del rispettivo punto si riduce.

allo stesso modo se lo si ruota in direzione "4", la lunghezza del punto selezionato aumenta.
In generale, più spessi sono il tessuto e l'ago, più lungo dovrebbe essere il punto.
impostare la lunghezza su "1" o "2" per creare un punto sottile.
Per l'arricciatura, impostare la lunghezza del punto su "4".
Per tessuti spessi, impostare la lunghezza del punto tra “3” o “4”.

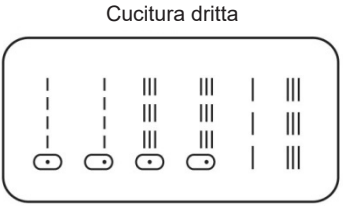

Punto a zigzag:

Funzione del quadrante della larghezza del punto:

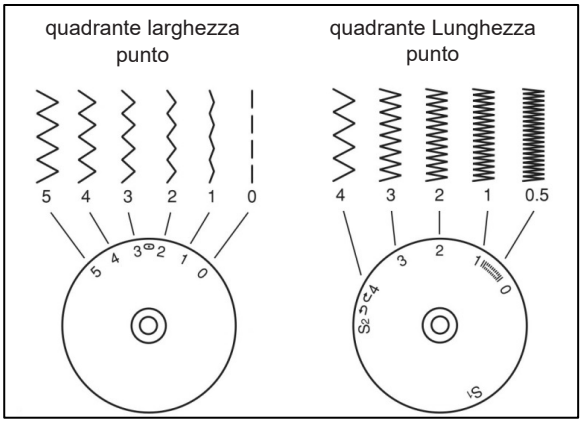

La larghezza massima del punto a zigzag per la cucitura a zigzag è di 5 mm, ma in qualsiasi disegno questa quantità può essere ridotta.
ruotando la manopola larghezza punto da “0” a “5”, la larghezza può essere aumentata.
Per la cucitura ad ago doppio, impostare la larghezza fino a "3".
Se si ruota la larghezza di cucitura, è anche possibile regolare la posizione dell'ago per la cucitura diretta, dove “0” è la posizione a sinistra e “2,5” è al centro e “5” è la posizione a destra.
Se si ruota la larghezza di cucitura, è anche possibile regolare la posizione dell'ago per la cucitura diretta, dove “0” è la posizione a sinistra e “2,5” è al centro e “5” è la posizione a destra.

Funzione del quadrante Lunghezza punto durante lo zigzag:
Quando si avvicina l'impostazione della lunghezza del punto "0", la densità del punto a zigzag aumenta.
I punti a zigzag ordinati vengono solitamente utilizzati a "2.5" o meno.

Punto raso:
Quando la lunghezza del punto è impostata tra “0” – “1”, i punti molto ravvicinati producono il “punto satin” che può essere utilizzato per realizzare asole e punti decorativi.

tessuto pregiato:
Quando vuoi cucire un tessuto molto fine, assicurati di mettere un pezzo di carta sottile sotto il tessuto.
È facile strappare la carta e rimuoverla dopo aver terminato la cucitura.

Tripla cucitura:

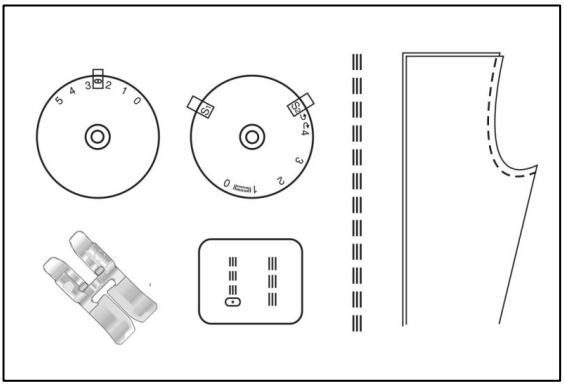

per selezionare questi punti, è necessario ruotare il selettore dei motivi sul punto desiderato.
Quindi impostare la manopola della lunghezza del punto su "S1" o "S2".
sono visibili diversi punti elastici
Ecco due esempi:

Tripla cucitura dritta:
Ruotare la manopola di selezione del punto in modo che la lettera "A" venga visualizzata sul display del punto (c) e ruotare la manopola della lunghezza del punto su "S1" o "S2" e la manopola della larghezza del punto nella posizione centrale dell'ago.
secondo la sua cucitura tripla ed elastica, questa cucitura è più resistente delle normali cuciture dritte.
La macchina cuce due punti in avanti e creando un punto evita che la cucitura si strappi.

Punto zigzag triplo:
Ruotare la manopola di selezione del punto in modo che la lettera “B” venga visualizzata sul display del punto (c), quindi ruotare la manopola della lunghezza del punto su “S1” o “S2”.
metti la manopola della larghezza del punto tra “3” e “5”.
Il punto zigzag triplo è pratico per tessuti anelastici e densi come jeans, denim, velluto a coste, tela, ecc.

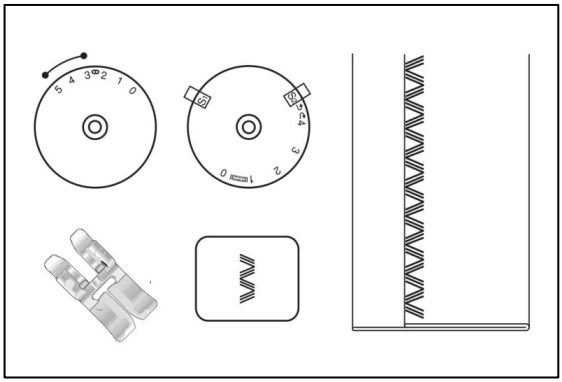

Punto a nido d'ape:

Ruotare la manopola di selezione del punto in modo che la lettera “C” venga visualizzata sul display del punto e ruotare la manopola della lunghezza del punto su “S1”.

Regolare la manopola della larghezza del punto tra “3” e “5” per poter cucire la cucitura a nido d'ape.

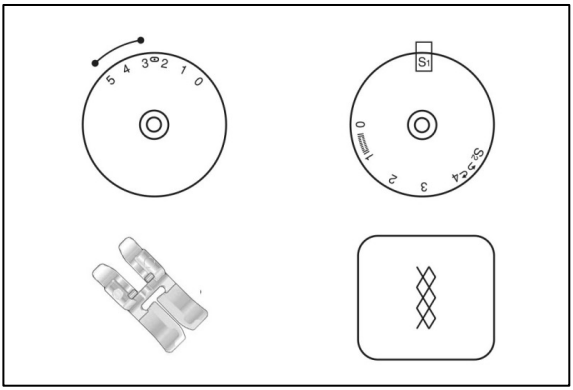

Il punto a nido d'ape è un orlo elastico e decorativo che viene maggiormente utilizzato per diversi tipi di jersey (tricot), nonché per tessuti e orli su magliette e vestiti per bambini. (1)

Cucire a 1 cm dal bordo del tessuto e tagliare il tessuto in eccesso. (2)

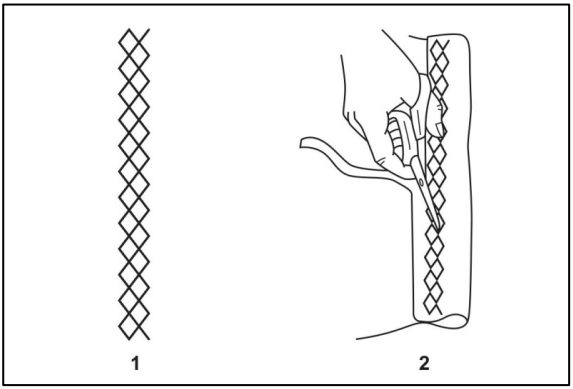

Punto orlo invisibile:

Il punto per orlo invisibile è utilizzabile per realizzare orli invisibili su orli, tende, pantaloni, gonne, ecc.

Orlo invisibile per tessuti elastici.

Orlo invisibile/intimo per tessuti rigidi.

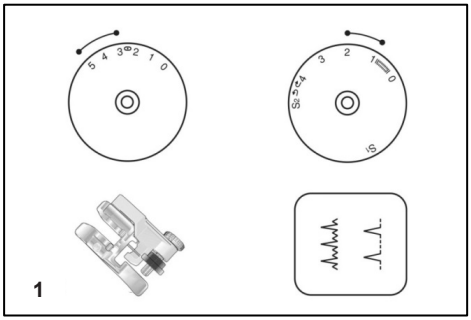

- Inserisci il piedino per punto invisibile e, come puoi vedere nell'immagine, regola il dispositivo di conseguenza.(1)
- Piega il tessuto come illustrato con il rovescio in alto. (2)
- Ripiega l'orlo su se stesso in modo che circa 1 cm di bordo finito si estenda oltre la piega.
- controlla che il lato sbagliato del tuo progetto sia rivolto verso l'alto. (3)
- ora metti il tessuto sotto
- Affinché la piega sia lungo la guida del bordo (4), è necessario mettere il tessuto sotto il piedino di pressione.

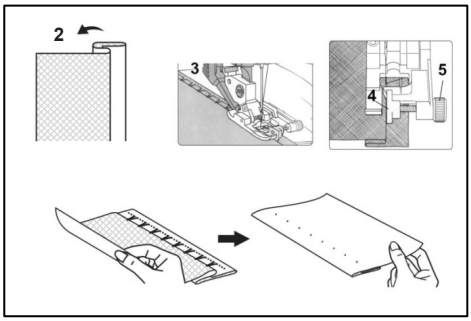

- Quando l'ago oscilla nella piega, dovrebbe esserci una piccola quantità di contatto con il tessuto. Se i punti sono visibili sul diritto del lavoro, regolare la guida del bordo (4) ruotando la vite di regolazione (5) fino a quando il punto che cattura l'orlo si vede appena.
- Per ottenere un punto invisibile perfetto, è più adatto premere lentamente il comando a pedale.

Nota:

1. Devi esercitarti molto per padroneggiare un punto invisibile completo, quindi è meglio testare sempre un piccolo pezzo dello stesso tessuto prima di cucire sul tessuto originale.
2. L'orlo invisibile è un accessorio opzionale che non viene fornito con il dispositivo e può essere fornito dal bagagliaio del rivenditore.

Cucitura bottoni:

Rimuovere il piedino per zigzag.
Come mostrato in figura, impostare la macchina e installare la piastra per rammendo.(1)
Posizionare il tessuto sotto il supporto del piedino premistoffa. mettere il pulsante nella posizione desiderata, abbassare l'alzapiedino premistoffa, questo mantiene il pulsante in posizione.
Impostare la manopola di selezione del modello sul punto a zigzag “B”. In base alla distanza tra i due fori del bottone, è possibile regolare la larghezza del punto su “3”– “5” . Ruotando il carrello, assicurarsi che l'ago entri nei fori sinistro e destro del bottone. Posizionare la piastra di selezione del modello sul punto diritto "A" e cucire alcuni punti saldamente. Posizionare la piastra di selezione del modello sul punto zigzag "B" e cucire delicatamente il bottone con circa 10 punti. Impostare il selettore del modello sul punto diritto “A” e ora cucire un piccolo punto di fissaggio. (2)

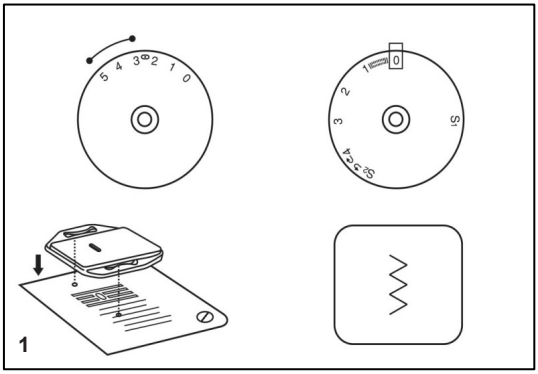

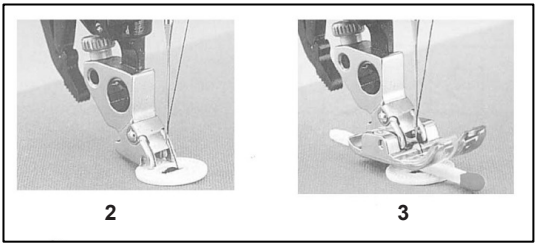

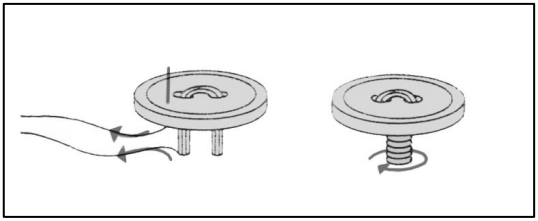

Nota:
Per cucire un bottone a 4 fori: Per prima cosa cuci i 2 fori anteriori e tira il tessuto in avanti, quindi cuci i 2 fori posteriori secondo l'immagine sopra.

Bottoni con steli:
Inserire il piedino Clear View.prima di rilasciare il supporto del piedino, posizionare un fiammifero o un ago da rammendo sopra il bottone e cucire alcuni punti a zigzag e lasciare il filo in più di circa 15 cm, quindi puoi avvolgere lo stelo che hai appena creato con il filo extra e farla ruotare all'estremità.

Cucitura di asole:

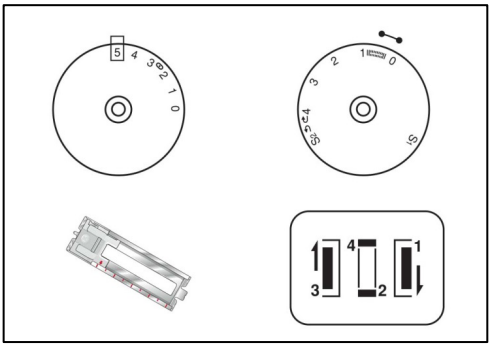

Preparazione:
Rimuovere il piedino per zigzag e montare il piedino per asole. la regolazione della manopola della lunghezza del punto dovrebbe essere compresa tra “0,5” – “1”. La densità del punto dipende dallo spessore del tessuto.

preparazione del tessuto:
Misurare il diametro del bottone e aggiungere 0,3 cm per le travette. Per un bottone molto spesso, aumentare ulteriormente la dimensione del diametro. Segnare la posizione e la lunghezza dell'asola sul tessuto. Posiziona il tessuto in modo che gli aghi siano nel punto più lontano da te. Tira il bottone ai piedi del bottone alla misura che desideri. Abbassa il piede.

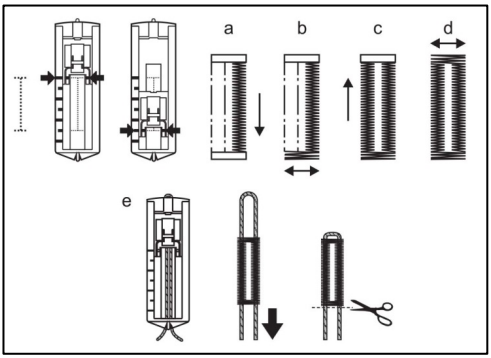

a. Ruotare la manopola di selezione del modello su "1". Prova a cucire a velocità moderata fino a raggiungere il segno di fine.

b. Ruotare la manopola di selezione del modello su “4 2” e cucire da 5 a 6 punti di travetta.

c. Ruotare il selettore del modello su “1 3” e cucire il lato sinistro dell'asola fino al segno all'estremità che è più lontano da te.

d. per cucire punti di travetta, ruotare la ghiera di selezione del modello su “4 2”.

prendi il tessuto da sotto il piede. tirare il filo superiore attraverso il rovescio del tessuto e annodare i fili superiore e inferiore. ora tagliate il centro dell'asola con il taglia asole, fate attenzione a non tagliare le maglie su entrambi i lati.

Punte:
- Per risultati migliori, ridurre leggermente la tensione del filo superiore.
- Usa materiali di supporto per tessuti delicati ed elastici.
- Si consiglia l'uso della corda elastica per tessuti elastici o lavorati a maglia. devi cucire lo zigzag sopra il cordoncino. (e)

Cucire sulla cerniera:

Rimuovere il piedino per zigzag e montare il piedino per cerniere. Impostare la manopola di selezione del modello sul punto diritto “A” e impostare la manopola della larghezza del punto nella posizione centrale dell'ago.

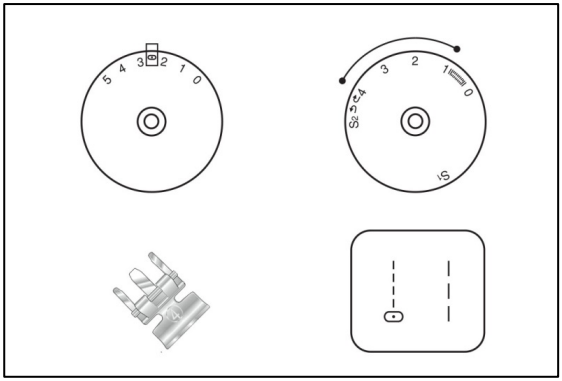

Regolare la manopola della lunghezza del punto tra “1” – “4” in base allo spessore del tessuto.

Imbastire prima a mano la cerniera.
Spingere il piedino per cerniere a sinistra il più possibile. mettere la cerniera aperta sotto il piedino in modo che i suoi denti siano sulla pianta del piedino lungo il bordo guida destro.

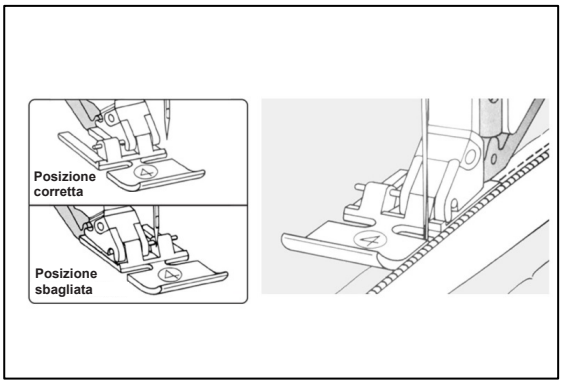

Cuci circa metà della lunghezza della cerniera alla larghezza richiesta.
mettere l'ago nel tessuto, sollevare il piedino per cerniere e chiudere la cerniera.

Abbassare di nuovo il piedino per cerniere, quindi, continuando la cucitura, cucirlo all'estremità.

Nota:
Attaccare la base della cerniera a destra oa sinistra dell'ago semplifica la cucitura su entrambi i lati della cerniera.

Cucire con un piedino a martello:

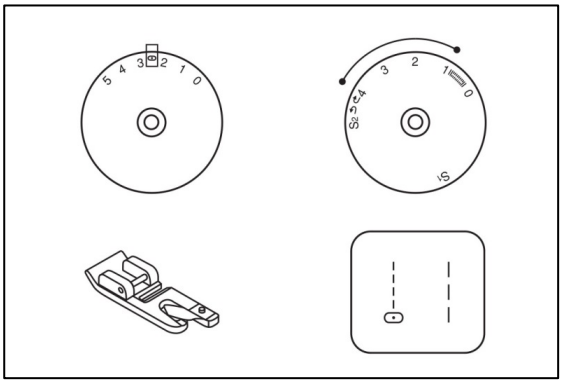

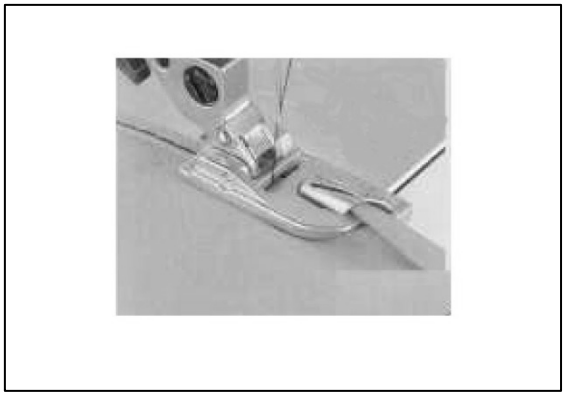

Con il piedino a martello puoi fissare i bordi di camicette, cravatte di seta e cuscini senza dover stirare i bordi in anticipo. Il bordo previene l'abrasione dei bordi e crea anche un bordo regolare e durevole. prendi il piedino per zigzag e attacca il piedino per cerniere. mettere la manopola di selezione del motivo sul punto diritto “A” e impostare la manopola della larghezza del punto nella posizione centrale dell'ago.

Assicurati che il tessuto da bordare sia pulito e liscio.

All'inizio dell'orlo, piegare due volte il bordo del tessuto di circa 3 mm e posizionare il bordo del tessuto piegato sotto l'orlo e cucire 4-5 punti diritti per fissarlo.

Tirare leggermente il filo all'indietro.

Lasciare l'ago nel tessuto, sollevare il piedino e inserire il tessuto nella chiocciola del piedino per orlo.

Guida il bordo del tessuto in modo uniforme nel martello abbassando il piedino.

Fare attenzione che il tessuto non scorra sotto il lato destro del piedino premistoffa.

Attenzione:
Il rotolo dell'orlo con cuciture a zigzag su tessuti di seta e viscosa è più attraente.

Nota:

1. È necessaria più pratica per padroneggiare la cucitura di orli arrotolati, quindi prima di cucire sul tessuto principale, eseguire sempre una cucitura come prova su un piccolo pezzo dello stesso tessuto.
2. Il piedino per orli è un accessorio opzionale che non è fornito con la macchina e può essere preparato solo dal rivenditore.

Punto zigzag in 3 fasi:
Pizzo ed elastico sono cuciti con questo punto, rammendati, orlati, rafforzano i bordi. Ruotare la manopola di selezione del punto del modello sulla posizione "C" e impostare la macchina come mostrato sopra.

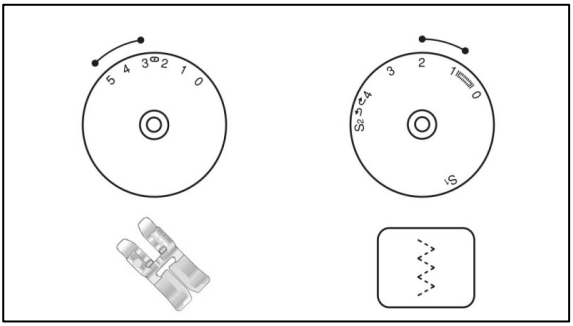

Metti il cerotto in posizione. La lunghezza del punto può essere ridotta per punti molto stretti. (1)

Quando si cuciono gli strappi, si consiglia di utilizzare un pezzo di tessuto di rivestimento per il rinforzo. La densità del punto può essere modificata regolando la lunghezza del punto. Cucire prima al centro, poi sovrapporre su entrambi i lati. A seconda del tipo di tessuto e del danno, cucire da 3 a 5 ferri. (2)

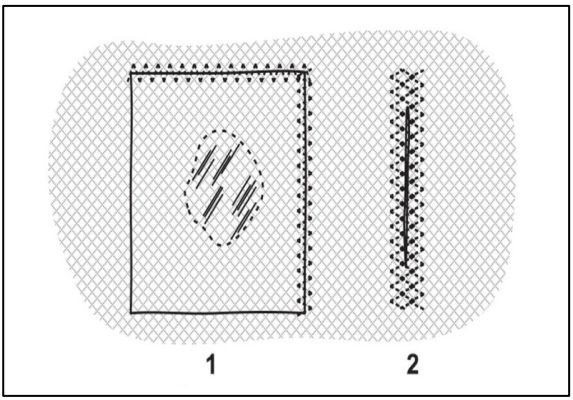

Gomma da cucire
1. Posiziona l'elastico sul tessuto.
2. Durante la cucitura, allungare l'elastico sia nella parte anteriore che nella parte posteriore del piedino premistoffa.

Collegamento in tessuto
Il punto elastico può essere utilizzato per unire due pezzi di tessuto ed è molto efficace quando si cuciono tessuti a maglia. Se si utilizza filo di nylon, il punto non sarà visibile..
1. Piegare insieme i bordi dei due pezzi di tessuto e centrarli sotto il piedino premistoffa.
2. Cucirli con un punto elastico, facendo attenzione che i due tessuti non si attacchino i bordi sono vicini l'uno all'altro..

Accidenti:
Posizionare l'ago verso l'alto, rimuovere il piedino premistoffa e il supporto (2) e attaccare la piastra per rammendo (1) .

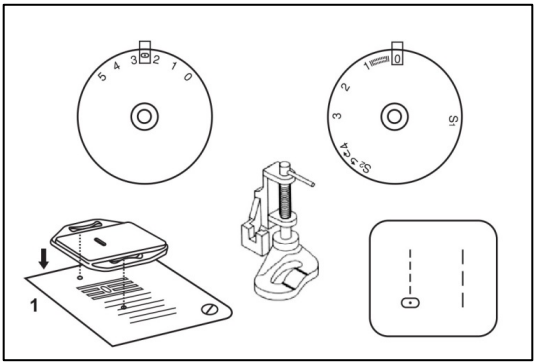

Ruotare la manopola di selezione del motivo sul punto diritto “A” e impostare la manopola di selezione della larghezza del punto sulla posizione centrale dell'ago.

Fissare il piedino per rammendo alla barra premistoffa. Far scorrere indietro la/e barra/e e tenerla ferma. La sede (a) deve trovarsi dietro la vite del morsetto dell'ago (b).

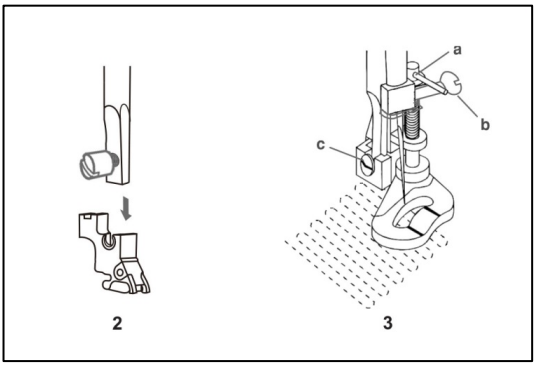

Premere con decisione il piedino per rammendo da dietro con il dito indice e serrare la vite (c). (3)

Prima fai alcuni punti zona danneggiata, regia panno avanti e indietro in modo uniforme assicurando che ogni riga termina con una leggera curva. Ciò contribuirà a prevenire la lacerazione del tessuto.

Quando l'area danneggiata è completamente coperta, ruotare il tessuto di 90° e rammendare nuovamente l'area.

Nota:
Il piedino per orlo è un accessorio opzionale che non viene fornito con la macchina e può essere acquistato dal rivenditore..

Cuciture decorative:
Installare la macchina come mostrato sopra. Ruota la manopola della lunghezza del punto in base al tessuto.

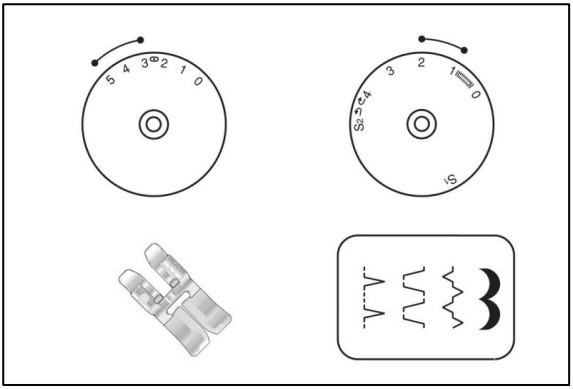

Punto conchiglia (A)
Per bordi decorativi. Adatto per bordare tessuti trasparenti, sottili ed elastici.

Il punto più grande dovrebbe estendersi oltre il bordo del tessuto per creare un effetto conchiglia.

Cucitura greca (B)
Per cuciture piatte di collegamento, cuciture su bordi elastici e visibili.

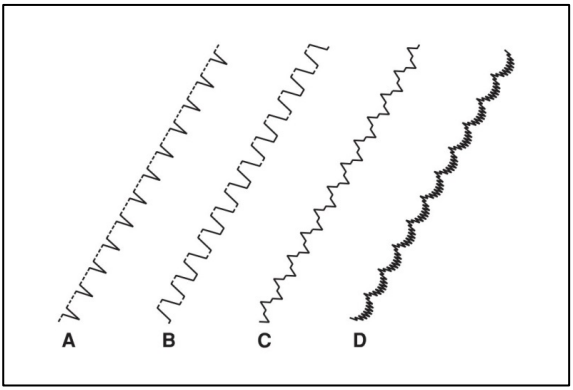

Questo punto può essere utilizzato per tessuti pesanti e spessi.

Punto di collegamento (C)
Per le cuciture, posizionare tappeti, tovaglie.

Cucitura decorativa per un effetto fagotto. Montaggio su corda o elastico di montaggio.

Punto mezzaluna (D)
Per bordi delicati lungo il bordo del tessuto.

Questo punto ha un aspetto migliore con una lunghezza del punto compresa tra "0,5" e "1".

Istruire:

Ruotare la manopola di selezione del punto del modello sulla posizione "B" e impostare la macchina come mostrato sopra.

La lunghezza e la larghezza del punto sono variabili e la larghezza del punto è impostata in base alla larghezza del cordoncino. (uno)

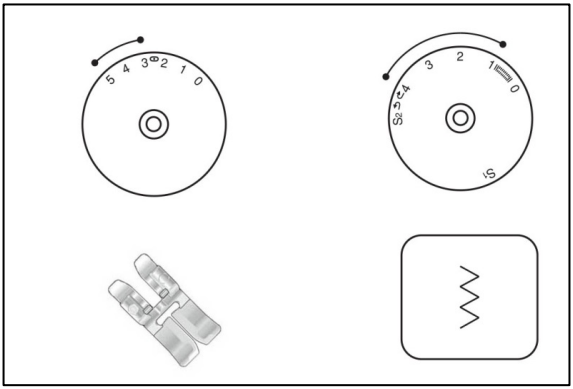

Istruzioni per il cucito:

Il coaching è semplicemente una tecnica di cucitura a zigzag su cordoncini sottili, fili di lana, ecc. Dà alle tue giacche o altri indumenti un aspetto molto speciale.

Disegna un motivo sul tessuto con un pennarello. Far passare il cavo sotto apertura centrale del piede e zigzag sopra il cavo così su cui cade solo l'ago a destra e a sinistra del cordone decorativo. Mentre cuci, segui le linee del tuo modello.

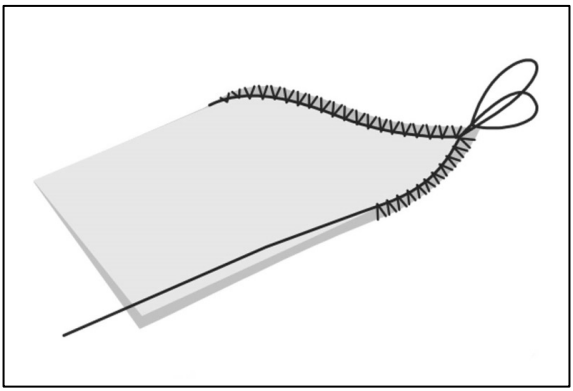

Doppio ago:

- Selezionare la lunghezza del punto desiderata ruotando la manopola della lunghezza del punto.
- Ruotare il selettore del punto su un punto diritto e impostare la manopola della larghezza del punto sulla posizione centrale dell'ago.
- Per cucire con due aghi, infilare il secondo filo nell'altro portarocchetto.
- Assicurarsi che i due fili usati per infilare l'ago gemello abbiano lo stesso peso. Puoi usare uno o due colori.
- Inserire l'ago gemello allo stesso modo dell'ago singolo. Il lato piatto dell'ago dovrebbe essere rivolto lontano da te.
- Seguire le istruzioni per infilare un ago singolo. Infila ogni ago separatamente.

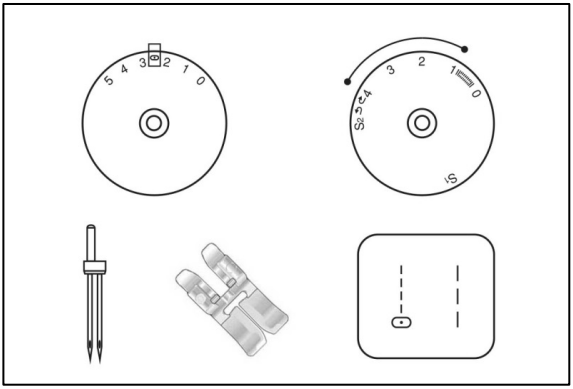

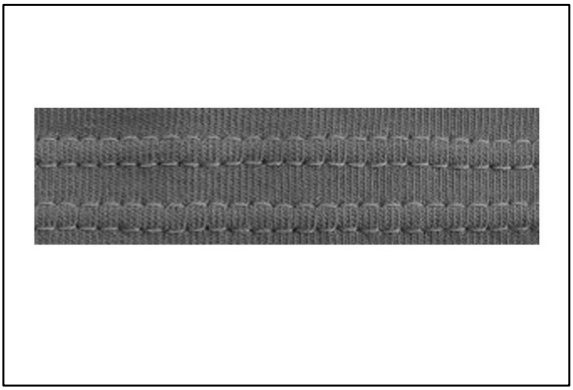

Appunti:

1. Cuci sempre lentamente quando cuci con un ago doppio per una cucitura di alta qualità. Utilizzare solo una larghezza del punto compresa tra "0" e "3" per i punti a zigzag, non utilizzare un'impostazione di "3" o superiore per gli aghi gemelli.
2. L'ago doppio è un accessorio opzionale che non è fornito con la macchina e può essere acquistato dal rivenditore.

Monogrammi e ricamo a telaio:

- Rimuovere il piedino e il supporto e fissare la piastra per rammendo.
- Impostare la macchina come mostrato sopra.
- Abbassare la leva del piedino prima di cucire.
- Regola la larghezza del punto a seconda delle dimensioni dell'iscrizione o del disegno.

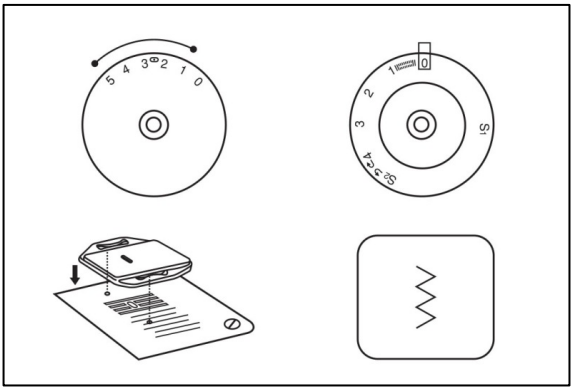

Preparazione per monogrammi e ricami:

- Disegna la scritta o il disegno desiderato sul lato anteriore del tessuto.
- Tirare il tessuto tra i telai il più stretto possibile.
- Metti il tessuto sotto l'ago. Assicurarsi che la barra del piedino premistoffa sia nella posizione più bassa.
- Girare il bilanciere verso di te per educare filo inferiore passante fabbrica. Cuci alcuni punti di fissaggio nel punto di partenza.

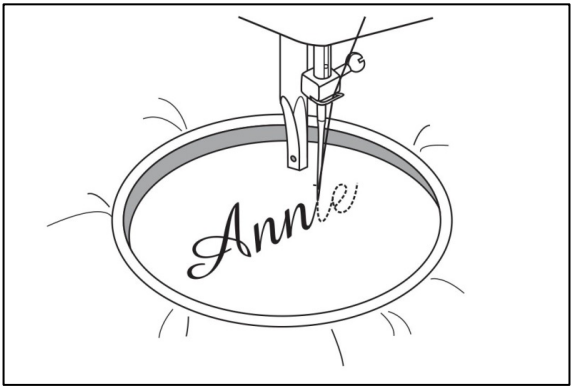

- Tenere il cerchio con il pollice e l'indice di entrambe le mani, premendo sul materiale con il medio e l'anulare e sostenendo il cerchio dall'esterno con il mignolo.

Nota:
Il telaio per ricamo è un accessorio opzionale che non viene fornito con la macchina e può essere acquistato dal rivenditore.

Monogrammi e ricamo a telaio:

Monogrammi:

1. Cuci mentre muovi il telaio lentamente lungo le scritte a velocità costante.

2. Fissare con alcuni punti dritti alla fine dell'ultima lettera.

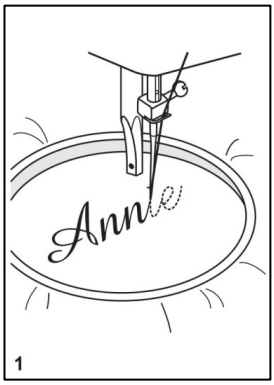

Ricam

1. Ricama il contorno del disegno spostando il telaio.

2. Riempi il disegno, partendo dal contorno del disegno verso l'interno e dall'interno fino al bordo del profilo, fino a riempire completamente il disegno. Tieni i punti vicini. Il punto lungo è fattocerchio in rapido movimento e un punto corto viene eseguito al rallentatore.

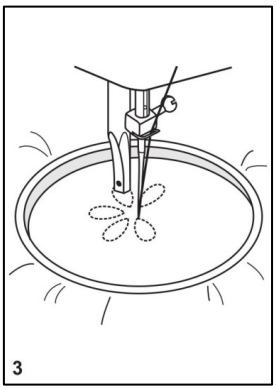

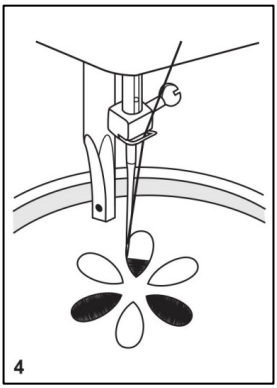

3. Fissa alcuni punti diritti alla fine del disegno

Servizio:

Staccare la macchina dalla rete elettrica staccando la spina dalla presa di corrente. Durante la pulizia la macchina deve essere sempre scollegata dalla rete elettrica.

Rimuovere la placca ago (1):
Ruotare il volantino fino a quando l'ago non è completamente sollevato. Aprire il coperchio anteriore ribaltabile e svitare le viti della placca ago con un cacciavite.

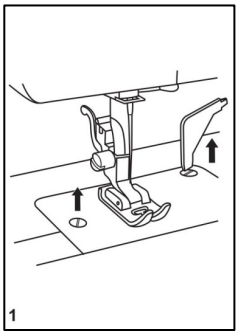

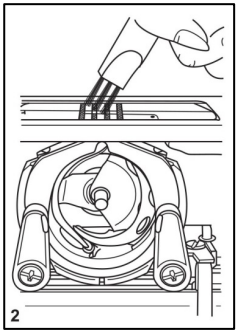

Pulizia delle griffe (2):
Rimuovere la custodia della spolina e utilizzare la spazzola in dotazione per pulire l'intera area.

Pulizia e lubrificazione gancio (3):
Rimuovere la custodia della bobina. Aggancia i due ganci che tengono mani (a) fuori. Eliminare copertura del gancio (b) e gancio (c) e pulire con un panno morbido vestire. Lubrificare al punto (d) (1-2 gocce) con cuciture olio per macchine. Girare volano per agganciare la corsa d) è nella posizione sinistra. Sostituire il gancio (c). Sostituire coperchio del gancio e fermo dietro due ganci che tengono braccia. Inserire la custodia della bobina e bobina e sostituire la placca ago. Staccare la macchina dalla rete staccando la spina dalla presa. Durante la pulizia la macchina deve essere sempre scollegata dalla rete elettrica.

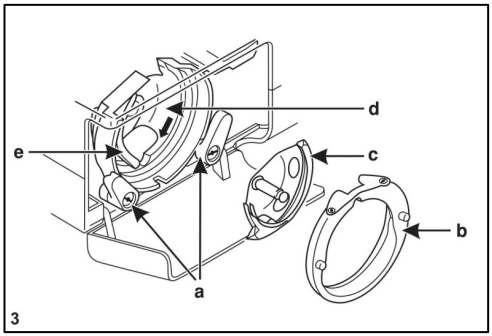

Importante:
Lanugine e fili di tessuto devono essere rimossi regolarmente. Inoltre, la macchina da cucire deve essere sottoposta a manutenzione regolare presso uno dei nostri centri di assistenza. La custodia può essere pulita dalla polvere con un panno pulito e morbido che non lasci pelucchi. Per rimuovere lo sporco ostinato, utilizzare un panno morbido inumidito con alcol. Non utilizzare insetticidi o prodotti chimici come benzina (benzina) o prodotti chimici liquidi per pulire la custodia.

Conservazione:
Scollegare il cavo di alimentazione quando non si utilizza la macchina. Per la conservazione, scollegare il comando a pedale e coprire la macchina con la custodia per il trasporto in dotazione.

Guida alla risoluzione dei problemi		
Problema	**Cause**	**correction**
Il filo dell'ago (superiore) si rompe	1. La macchina non è alimentata correttamente. 2. La tensione del filo è troppo tesa. 3. Il filo è troppo spesso per l'ago. 4. L'ago non è inserito correttamente. 5. Il filo viene avvolto sull'asta portabobina. 6. L'ago è piegato o smussato.	1. Riinfilare la macchina. 2. Ridurre la tensione del filo (numero inferiore). 3. Selezionare un ago più grande. 4. Rimuovere e inserire l'ago (il lato piatto deve essere rivolto all'indietro). 5. Rimuovere la bobina e avvolgere il filo sulla bobina. 6. Sostituire l'ago..
Il filo della bobina (inferiore) si rompe	1. La custodia della spolina non è inserita correttamente. 2. La custodia della spolina non è stata caricata correttamente. 3. La tensione del filo della bobina è troppo tesa.	1. Rimuovere e reinserire la custodia della spolina e tirare la lettura. Il filo dovrebbe tirare facilmente. 2. Controllare sia la spolina che la custodia della spolina. 3. Allentare la tensione inferiore come descritto.
Punti saltati	1. L'ago è inserito in modo errato. 2. L'ago è danneggiato. 3. La dimensione o il tipo sbagliato di l'ago è stato utilizzato. 4. Il piede non è attaccato correttamente.	1. Rimuovere e inserire l'ago (il lato piatto deve essere rivolto all'indietro). 2. Inserire un nuovo ago. 3. Scegli un ago adatto al filo e tessuto. 4. Controllare e allegare correttamente.
L'ago si rompe	1. L'ago è danneggiato. 2. L'ago non è corretto inserito. 3. Misura dell'ago sbagliata per il tessuto. 4. Il piede sbagliato è attaccato.	1. Inserire un nuovo ago. 2. Inserire l'ago corretto (il lato piatto deve essere rivolto all'indietro). 3. Scegli un ago adatto al filo e tessuto. 4. Selezionare il piede corretto.

Guida alla risoluzione dei problemi		
Problema	**Cause**	**correction**
Punti sciolti	1. La macchina non è infilata correttamente. 2. La custodia della spolina non è infilata correttamente. 3. La combinazione ago/tessuto/filo è errata. 4. Tensione del filo errata.	1. Controllare la filettatura. 2. Infilare la custodia della spolina come descritto. 3. La misura dell'ago deve adattarsi al filo e al tessuto. 4. Correggere la tensione del filo..
Le cuciture si arricciano o si arricciano	1. L'ago è troppo spesso per il tessuto. 2. La lunghezza del punto è stata regolata in modo errato. 3. La tensione del filo è troppo tesa.	1. Seleziona un ago più fine. 2. Regolare nuovamente la lunghezza del punto. 3. Allentare la tensione del filo.
Punti irregolari e trasporto irregolare	1. Filo di scarsa qualità. 2. La custodia della spolina è infilata in modo errato. 3. Il tessuto è stato tirato.	1. Seleziona un filo di qualità migliore. 2. Rimuovere la custodia della spolina, infilarla e inserirla correttamente. 3. Non tirare il tessuto durante la cucitura, lascia che venga raccolto dalla macchina.